2025 年 1 月

お客様各位

オプテックス・エフエー株式会社
センサ営業部

# スクリーンファイバ用シールスリット 生産終了のご案内

拝啓 貴社ますますご清栄のこととお慶び申し上げます。
平素は弊社製品に対し格別のご高配を賜り厚く御礼申し上げます。
標記の件、長年に亘り御愛顧頂きました「スクリーンファイバ用シールスリット」について、生産を終了させていただきます。
何卒事情をご理解頂き、引き続き弊社製品をご愛顧の程宜しくお願い申し上げます。

敬 具

## 1. 生産終了の理由

基幹部品の供給終了に伴い、弊社での生産・供給が困難となったため

## 2. 生産終了品

スクリーンファイバ用付属オプション品 シールスリット

① BEF-NF-DA58
② BEF-NF-DA59

## 3. 生産終了スケジュール

最終出荷台数受付:2025 年 8 月末日
※予備品などのご注文は、上記日程までにご注文いただきますよう、お願い申し上げます。

## 4. 代替提案品

代替推奨品:なし
※弊社担当までお問い合わせください。

以 上

代替提案品との仕様 比較表

| 型式 | 生産終了品 | 代替提案品 |
|---|---|---|
| | BEF-NF-DA58 | なし |
| 種類 | NF-TZ07/-TZ08 付属オプション品<br>シールスリット | ― |
| 検出方式 | 透過型 | ― |
| 寸法図 | 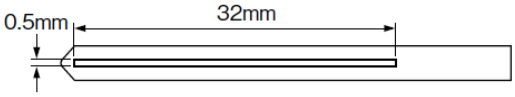 | ― |

代替提案品との仕様 比較表

| 型式 | 生産終了品 | 代替提案品 |
|---|---|---|
| | BEF-NF-DA59 | なし |
| 種類 | NF-TZ09/-TZ10 付属オプション品<br>シールスリット | ― |
| 検出方式 | 透過型 | ― |
| 寸法図 | 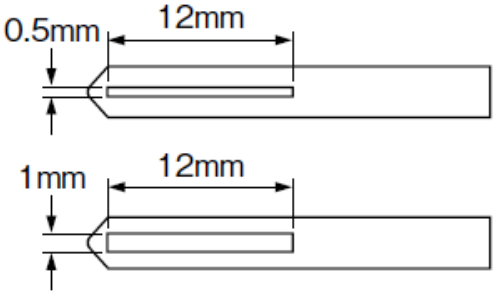 | ― |

**参考情報**

スクリーンファイバユニット(付属オプション品 BEF-NF-DA58)

| 型式 | | 生産継続品 |
|---|---|---|
| | | NF-TZ07 |
| 種類 | | 32mm幅 折れない スクリーンファイバユニット |
| 検出方式 | | 透過型 |
| 使用周囲温度 | | -40～+55℃ |
| 最小曲げ半径 | | R1mm |
| ファイバ長 | | 2m フリーカット |
| 寸法図 | | 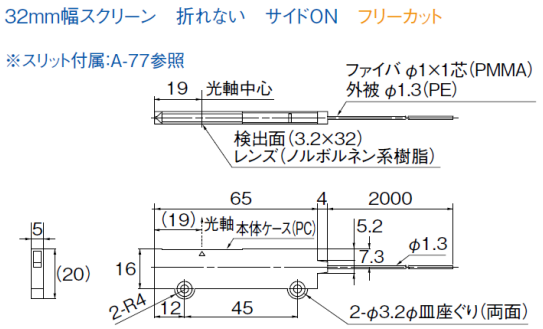 |
| 組合せアンプ D4RF 検出距離 | 16μs | 3,600 mm |
| | 70μs | 3,600 mm |
| | 250μs | 3,600 mm |
| | 500μs | 3,600 mm |
| | 1ms | 3,600 mm |
| | 2ms | 3,600 mm |
| | 8ms | 3,600 mm |
| 標準価格(税別) | | 43,780 円 |

**参考情報**

スクリーンファイバユニット(付属オプション品 BEF-NF-DA58)

| 型式 | | 生産継続品 |
|---|---|---|
| | | NF-TZ08 |
| 種類 | | 32mm幅 耐屈曲 スクリーンファイバユニット |
| 検出方式 | | 透過型 |
| 使用周囲温度 | | -40～+60℃ |
| 最小曲げ半径 | | R10mm |
| ファイバ長 | | 2m フリーカット |
| 寸法図 | | 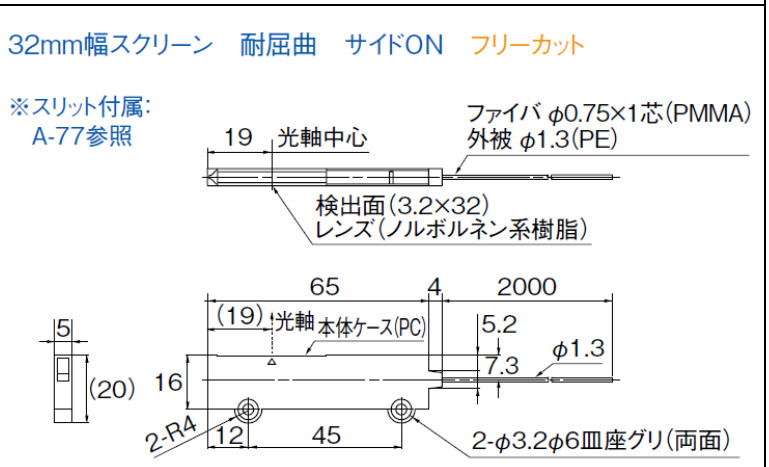 |
| 組合せアンプ D4RF 検出距離 | 16μs | 3,600 mm |
| | 70μs | 3,600 mm |
| | 250μs | 3,600 mm |
| | 500μs | 3,600 mm |
| | 1ms | 3,600 mm |
| | 2ms | 3,600 mm |
| | 8ms | 3,600 mm |
| 標準価格(税別) | | 32,780 円 |

**参考情報**

**スクリーンファイバユニット(付属オプション品 BEF-NF-DA59)**

| 型式 | | 生産継続品 |
|---|---|---|
| | | NF-TZ09 |
| 種類 | | 11mm幅 折れない スクリーンファイバユニット |
| 検出方式 | | 透過型 |
| 使用周囲温度 | | -40～+55℃ |
| 最小曲げ半径 | | R1mm |
| ファイバ長 | | 2m フリーカット |
| 寸法図 | | 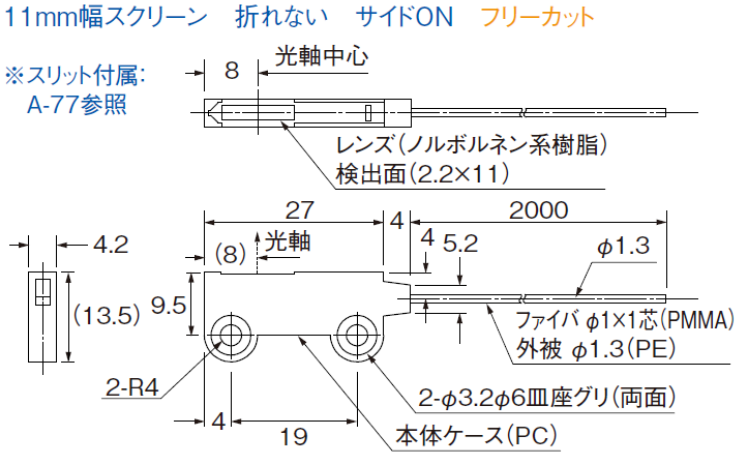 |
| 組合せアンプ D4RF 検出距離 | 16μs | 2,305 mm |
| | 70μs | 3,600 mm |
| | 250μs | 3,600 mm |
| | 500μs | 3,600 mm |
| | 1ms | 3,600 mm |
| | 2ms | 3,600 mm |
| | 8ms | 3,600 mm |
| 標準価格(税別) | | 16,830 円 |

参考情報

スクリーンファイバユニット(付属オプション品 BEF-NF-DA59)

| 型式 | | 生産継続品 |
|---|---|---|
| | | NF-TZ10 |
| 種類 | | 11mm幅 耐屈曲 スクリーンファイバユニット |
| 検出方式 | | 透過型 |
| 使用周囲温度 | | -40～+70℃ |
| 最小曲げ半径 | | R10mm |
| ファイバ長 | | 2m フリーカット |
| 寸法図 | | 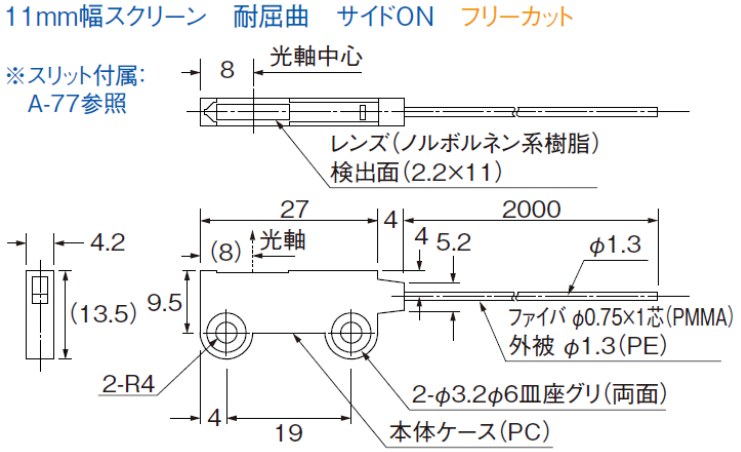 |
| 組合せアンプ D4RF 検出距離 | 16μs | 2,765 mm |
| | 70μs | 3,600 mm |
| | 250μs | 3,600 mm |
| | 500μs | 3,600 mm |
| | 1ms | 3,600 mm |
| | 2ms | 3,600 mm |
| | 8ms | 3,600 mm |
| 標準価格(税別) | | 11,880 円 |